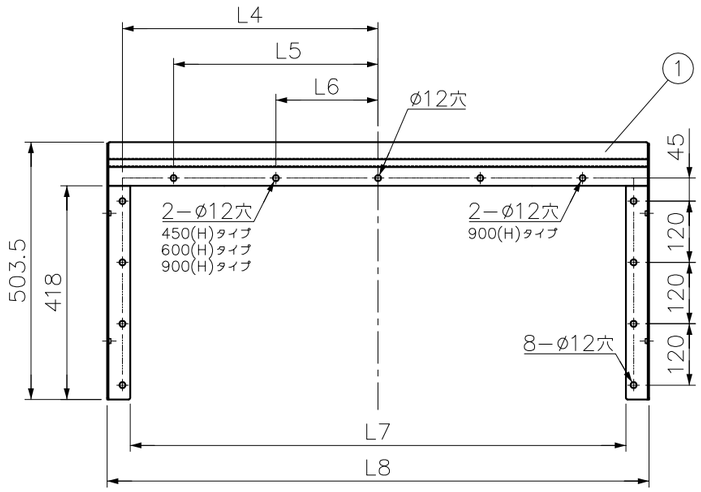


フレーム寸法詳細図

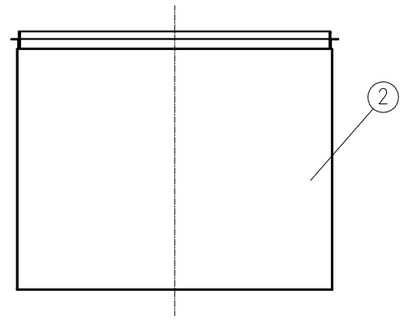


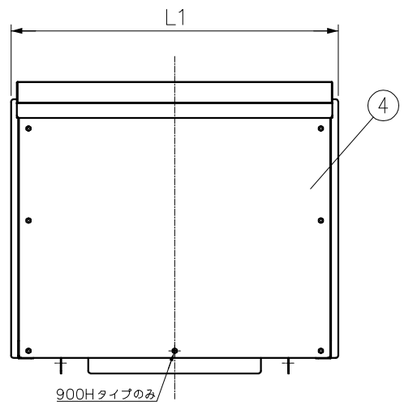


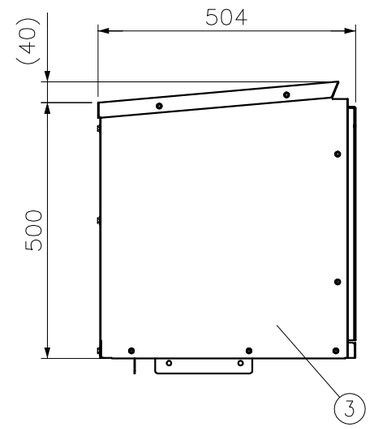


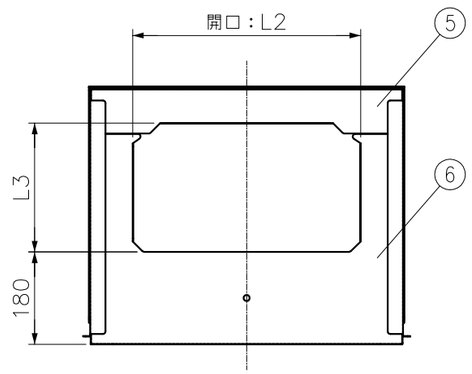


| サイズ | L1 | L2 | L3 | L4 | L5 | L6 | L7 | L8 |
|---|---|---|---|---|---|---|---|---|
| 300H | 490 | 296 | 252 | 200 | — | — | 370 | 460 |
| 450H | 640 | 446 | 252 | 275 | — | 150 | 520 | 610 |
| 600H | 790 | 596 | 252 | 350 | — | 200 | 670 | 760 |
| 900H | 1090 | 896 | 252 | 500 | 350 | 200 | 970 | 1060 |
| 300 | 490 | 296 | 132 | 200 | — | — | 370 | 460 |
| 450 | 640 | 446 | 132 | 275 | — | 150 | 520 | 610 |
| 600 | 790 | 596 | 132 | 350 | — | 200 | 670 | 760 |
| 900 | 1090 | 896 | 132 | 500 | 350 | 200 | 970 | 1060 |

| 番号 NO. | 部品名 PART'S NAME | 材質 MATERIALS | 色調 COLOR | 数量 QUANTITY | 備考 REMARKS |
|---|---|---|---|---|---|
| 6 | 底板E | SUS304 | ———— | 1 | 2B仕上げ |
| 5 | 底板D | SUS304 | ———— | 1 | 2B仕上げ |
| 4 | 正面板C | SUS304 | ———— | 1 | ヘアライン仕上げ |
| 3 | 側板 | SUS304 | ———— | 各1 | ヘアライン仕上げ |
| 2 | 天板 | SUS304 | ———— | 1 | ヘアライン仕上げ |
| 1 | フレーム | SUS304 | ———— | 1 | 2B仕上げ |

INABA DENKO
因幡電機産業株式会社
INABA DENKI SANGYO CO.,LTD.

| 設計 DESIGNED | 製図 DRAWN | 検図 CHECKED | 承認 APPROVED | 品名 NAME | チャンバーボックス（下取り出し 浮かし） CB−(300(H),450(H),600(H),900(H))−C−SUS |
|---|---|---|---|---|---|
| 山本 24.07.29 | 山本 24.07.29 | 松村 24.07.29 | 堀口 24.07.29 | | |
| 尺度 SCALE | Free | 第三角法 3RD ANGLEPROJECTION | | 図番 DRAWING NO. | P−2107−RD1050−1 |